Nomadelic

Portable speaker

Loud 707

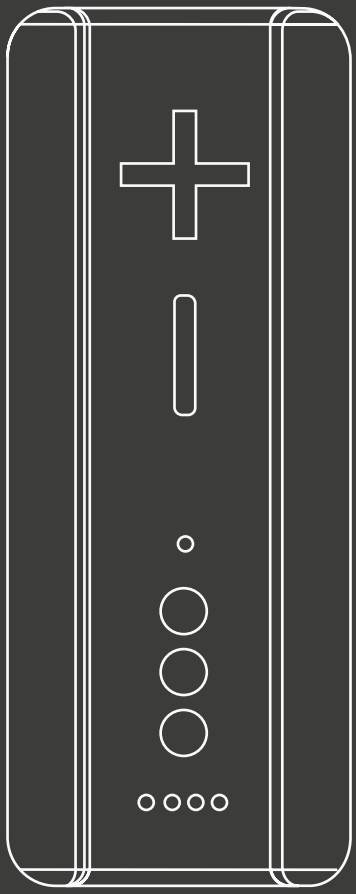

EN NO SV

23851

Overview

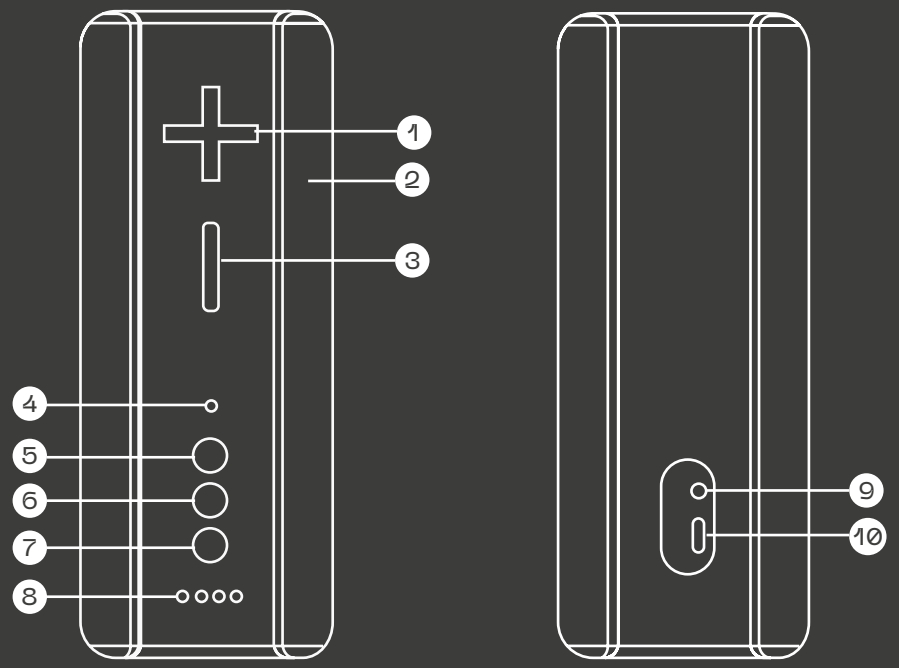

1 Volume +
2 Microphone
3 Volume –
4 Bluetooth indicator
5 Bluetooth
6 Play/pause
7 Power
8 Battery inidcators
9 AUX port
10 USB-C charging port

Specifications

Bluetooth:	5.0 (range 10 m)
Output power:	20 W
Playback time:	7 hrs
Charging time:	3.5 hrs
Waterproof:	Yes, IPX7
Size:	189x76x80 mm

Use

Charging

Connect the USB-C cable to the charging port (10) and a USB charger. The battery indicators (8) are lit up consecutively during charging to show how the battery level increases. When the speaker is fully charged after 3.5 hours, all LED indicators are on. You can use the speaker when it is being charged.

Power on/off

Press and hold the power button (7) for 3 seconds to turn on the speaker. The Bluetooth indicator (4) lights up and the speaker is ready for pairing.

Press and hold the power button (7) for 3 seconds to turn off the speaker.

The speaker turns off automatically after 10 minutes of inactivity or if you disconnect from a Bluetooth device.

Pairing

Turn on the speaker with the power button (7). The Bluetooth indicator (4) blinks blue.

Activate Bluetooth on your device. Search for nearby Bluetooth devices and choose "Nomadelic Loud 707" from the list. A sound from the speaker notifies you that the pairing has been successful. The Bluetooth indicator light (4) is now solid blue.

Press and hold the Bluetooth button (5) for 3 seconds to disconnect a device. Only one Bluetooth device can be connected to the speaker at the same time.

If the speaker does not automatically re-connect to a device, press and hold the Bluetooth button (5) for 3 seconds. The speaker will then connect to the latest paired device.

TWS connection

Your Portable speaker supports TWS, True Wireless Stereo. With TWS you can pair two speakers if you want to share your music in a larger setting.

Turn on the speakers you want to pair. Activate pairing mode on both speakers but pressing and holding the Bluetooth button (5) for 3 seconds.

Press and hold the play/pause button (6) on one of the speakers for 2 seconds, until you hear a "beep". This will be the main speaker.

Now wait a few seconds for the speakers to pair. Pairing is successful when the Bluetooth indicator (4) flashes blue on the main speaker and is solid blue on the second speaker. Activate Bluetooth on your device, go to the Bluetooth settings and pair with "Nomadelic Loud 707". You can now play music on both speakers simultaneously.

To disconnect the speakers, press and hold the play/pause button (6) on one of the speakers for about 2 seconds, until you hear a "beep".

Control music

You can control the music stored on a connected Bluetooth device with the buttons on the speaker.

Play/pause button (6): Press once to play or pause the music.

Volume buttons (1 & 3): Press once to turn the volume up or down. Press and hold the Volume + (1) to play the next song. Press and hold Volume – (3) to play the previous song.

Handling calls

Answer call: Press the play/pause button (6) once.

End call: Press the play/pause button (6) once. The music will resume.

Reject call: Press and hold the play/pause button (6) for 2 seconds.

Redial last called number (only via Bluetooth): Double click the play/pause button (6).

Connect via cable

Connect an audio cable to the AUX port (9) and your device.

The speaker will automatically disconnect any currently connected Bluetooth device. You can activate the AUX mode manually by pressing the Bluetooth button (5) once.

Change mode

Press the power button (7) to switch between Bluetooth mode and AUX mode.

Reset

Press and hold the power button (7) for 8 seconds to reset the speaker and turn it off.

Troubleshooting

Problems with Bluetooth connection.

Control that the speaker is charged, turned on and that the Bluetooth indicator flashes. Charge the speaker if the light is off, restart it and try again. If there are several Bluetooth devices around, please deactivate these to make the Bluetooth search easier.

The sound is breaking.

Check the distance between the speaker and the connected device, it should not exceed 8–12 metres. Make sure that there are no obstacles between the speaker and the device.

Make sure that the speaker is charged properly.

Safety information

The speaker contains a rechargeable Li-ion battery, and the battery cannot be replaced.

Do not open and disassemble the product

Simplified EU Declaration of Conformity

Kjell & Company hereby declares that this device is in compliance with the essential requirements and other relevant provisions of Directive 2014/53/EU. Full text of the EU declaration of conformity is available at www.kjell.com/23851

Recommended power adapter

To ensure optimal and safe performance, use a CE-certified adapter with these specifications:

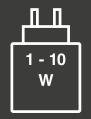

- Minimum charging power: 1 Watts
- Maximum charging power: 10 Watts (for full speed)

Only use adapters meeting these specifications to avoid performance issues or safety risks.

Symbol description

WEEE – Waste Electrical and Electronic Equipment.

This symbol indicates that the product should not be disposed of with household waste within the EU. To protect the environment and human health from potential risks associated with improper disposal, the product should be recycled. Please take the product to an approved e-waste collection point or contact the retailer to ensure responsible handling and recycling.

This product carries the CE mark in compliance with the requirements the Radio Equipment Directive 2014/53/EU and ROHS (2015/863/EU that updated 2011/65/EU).

Oversikt

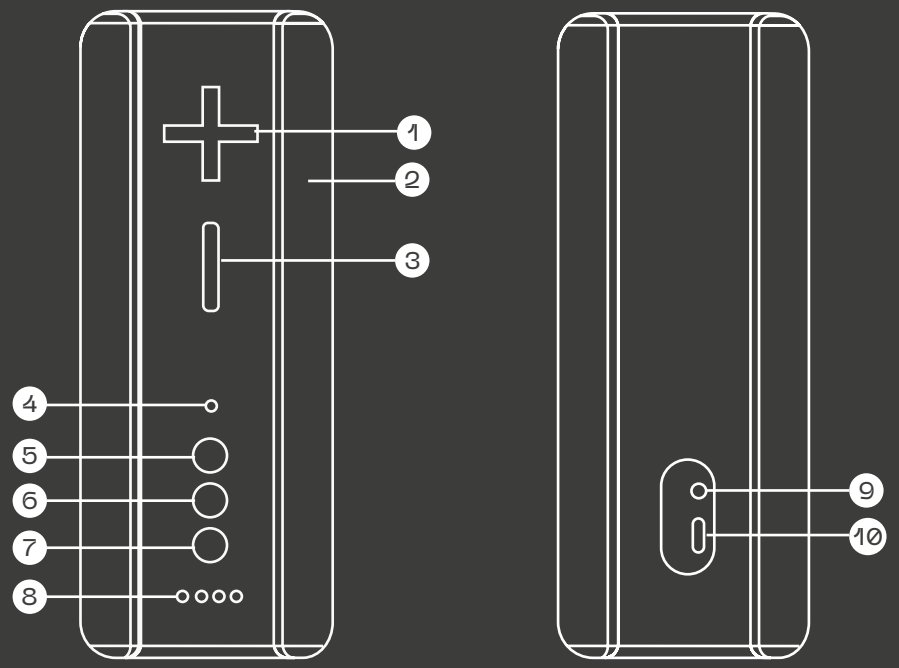

1 Volum +
2 Mikrofon
3 Volum –
4 Bluetooth-indikator
5 Bluetooth
6 Play/pause
7 Strømknapp
8 Batteriindikatorer
9 AUX-port
10 USB-C ladeport

Spesifikasjoner

Bluetooth:	5.0 (rekkevidde 10 m)
Effekt:	20 W
Spilletid:	7 t
Ladetid:	3,5 t
Vanntbestandig:	Ja, IPX7
Størrelse:	189x76x80 mm

Bruk

Lading

Koble USB-C-kabelen til ladeporten (10) og en USB-lader. Batteriindikatorene (8) lyser under lading og viser batterinivå. Når høyttaleren er helt oppladet, lyser alle indikatorene med et kontinuerlig lys. Høyttaleren er helt oppladet etter 3,5 timer og kan brukes mens den lades.

Strøm på/av

Hold inne strømknappen (7) i 3 sekunder for å starte høyttaleren. Bluetooth-indikatoren (4) begynner å lyse, og høyttaleren er klar for parkobling.

Hold inne strømknappen (7) i 3 sekunder for å slå av høyttaleren.

Høyttaleren slår seg av automatisk etter 10 minutters inaktivitet eller frakobling fra Bluetooth-enhet.

Parkobling (Bluetooth)

Slå på høyttaleren med strømknappen (7). Bluetooth-indikatoren (4) blinker blått.

Aktiver Bluetooth på enheten din. Søk blant Bluetooth-enheter i nærheten og koble deg til "Nomadelic 707". Ved vellykket parkobling gir høyttaleren fra seg en lyd, og Bluetooth-indikatoren (4) lyser blått.

Hold inne Bluetooth-knappen (5) i 3 sekunnder for å koble fra den tilkoblede enheten. Bare én Bluetooth-enhet kan være tilkoblet om gangen.

Hvis høyttaleren ikke parkobles automatisk med en enhet, holder du inne Bluetooth-knappen (5) i 3 sekunder. Høyttaleren kobles da til den sist parkoblede enheten.

TWS-tilkobling

Høyttaleren din støtter TWS, True Wireless Stereo. Med TWS kan du koble to høyttalere hvis du vil dele musikken din på et større område.

Start høyttalerne du vil parkoble. Aktiver parkoblingsmodus på begge høyttalerne ved å holde inne Bluetooth-knappen (5) i 3 sekunder.

Hold inne play/pause-knappen (6) på den ene høyttaleren i 2 sekunder, til du hører et pip. Dette vil være den primære høyttaleren.

Vent i noen sekunder til høyttalerne er koblet til. Parkoblingen er fullført når Bluetooth-indikatoren (4) blinker blått på den primære høyttaleren og lyser fast blått på den sekundære høyttaleren. Aktiver Bluetooth på enheten din, gå til Bluetooth-innstillinger og parkoble med "Nomadelic Loud 707".

Koble høyttalerne fra hverandre ved å holde inne play/pause-knappen (6) på en av høyttalerne i 2 sekunder, til du hører et pip.

Styre musikk

Musikk fra Bluetooth-enheten din kan styres med knappene på høyttaleren.

Play/pause-knappen (6) Trykk én gang for å spille musikk eller sette den på pause.

Volum-knappene (1 og 3): Trykk én gang for å heve eller senke volumet. Hold inne Volum + (1) for å spille neste låt. Hold inne Volum – (3) for å spille forrige låt.

Håndtere samtaler

Besvare samtaler: Trykk på play/pause (6)én gang.

Avslutte samtaler: Trykk på play/pause (6) én gang. Musikken gjenopptas.

Avvise samtaler: Hold inne play/pause (6) i 2 sekunder.

Ringe sist oppringte nummer (bare via Bluetooth): Dobbeltklikk på play/pause-knappen (6).

Koble til med lydkabel

Koble en lydkabel til AUX-inngangen (9) på høyttaleren, og til lydinngangen på enheten din. Høyttaleren vil automatisk koble fra parkoblet Bluetooth-enhet. Du kan manuelt aktivere AUX-modus ved å trykke på Bluetooth-knappen (5) én gang.

Bytt avspillingsmodus

Trykk på strømknappen (7) for å endre modus. Velg å spille via Bluetooth eller AUX.

Tilbakestilling

Hold inne strømknappen (7) i 8 sekunder for å tilbakestille høyttaleren og slå av den.

Feilsøking

Problem med Bluetooth-tilkobling

Sørg for at høyttaleren er oppladet, påslått og at Bluetooth-indikatoren blinker. Lad høyttaleren hvis indikatoren ikke lyser, og start på nytt og forsøk igjen. Deaktiver Bluetooth-enheter i nærheten for å gjøre Bluetooth-søket enklere.

Lyden brytes

Kontroller avstanden mellom høyttaleren og den tilkoblede enheten. Den bør ikke overstige 8–12 meter.

Sørg for at det ikke er noen hindre mellom høyttaleren og enheten.

Sørg for at høyttaleren er oppladet.

Sikkerhetsinformasjon

Produktet inneholder et oppladbart Li-ion-batteri som ikke kan skiftes ut. Ikke åpne eller demonter produktet.

Forenklet EU-samsvarserklæring

Kjell & Company erklærer herved at denne enheten er i samsvar med hovedsaklige krav og andre relevante forskrifter i direktivet 2014/53/EU. Fullstendig tekst for EU-samsvarserklæringen finnes på ww.kjell.com/23851

Anbefalt strømadapter

For at produktet skal fungere optimalt og sikkert må du bruke en CE-sertifisert adapter med følgende spesifikasjoner:

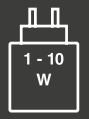

- Minimum ladeeffekt: 1 Watt
- Maksimal ladeeffekt: 10 Watt (for maksimal ladehastighet)

Bruk kun adaptere som oppfyller disse spesifikasjonene, for å unngå ytelsesproblemer eller sikkerhetsrisikoer.

Symbolbeskrivelse

WEEE – Waste Electrical and Electronic Equipment.

Symbolet angir at produktet ikke skal kastes sammen med øvrig husholdningsavfall. Dette gjelder i hele EØS. For å beskytte miljøets og menneskers helse mot potensielle risikoer som følge av feil avfallshåndtering, skal produktet leveres til gjenvinning. Benytt eksisterende systemer for returhåndtering eller kontakt forhandler når produktet skal kasseres.

Dette produktet er CE-merket i samsvar med kravene i radioutstyrsdirektivet 2014/53/EU og ROHS (2015/863/EU, oppdatert 2011/65/EU).

Översikt

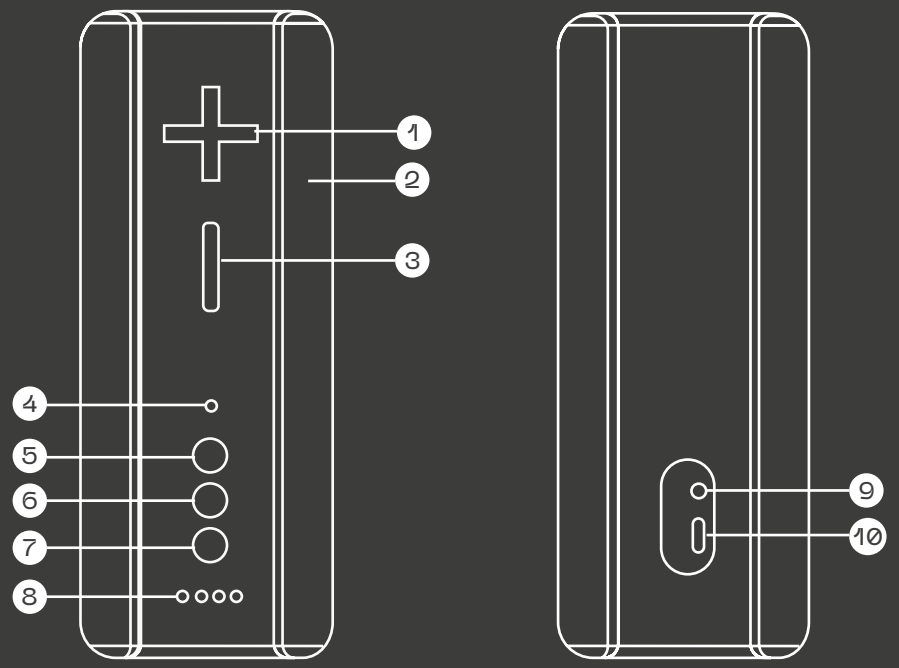

1 Volym +
2 Mikrofon
3 Volym –
4 Bluetooth-indikator
5 Bluetooth
6 Play/pause
7 Strömknapp
8 Batteriindikatorer
9 AUX-port
10 USB-C laddningsport

Specifikationer

Bluetooth:	5.0 (räckvidd 10 m)
Effekt:	20 W
Speltid:	7 t
Laddningstid:	3,5 t
Vattentålig:	Ja, IPX7
Storlek:	189x76x80 mm

Användning

Laddning

Anslut USB-C kabeln till laddningsporten (10) och en USB-laddare. Batteriindikatorerna (8) lyser under laddning samt visar batterinivå. När högtalaren är fulladdad lyser alla indikatorer med ett fast sken. Högtalaren är fulladdad efter 3,5 timmar och kan användas medan den laddas.

Starta/stänga av

Tryck och håll ned strömknappen (7) i 3 sekunder för att starta högtalaren. Bluetooth-indikatorn (4) börjar att lysa och högtalaren är redo för parkoppling.

Tryck och håll ned strömknappen (7) i 3 sekunder för att stänga av högtalaren.

Högtalaren stängs av automatiskt efter 10 minuters inaktivitet eller frånkoppling från en Bluetooth-enhet.

Parkoppling

Starta högtalaren med strömknappen (7). Bluetooth-indikatorn (4) blinkar blått.

Aktivera Bluetooth på din enhet. Sök bland Bluetooth-enheter i närheten och anslut till "Nomadelic Loud 707". Vid lyckad parkoppling ger högtalaren ifrån sig ett ljud och Bluetooth-indikatorn (4) börjar att lysa blått.

Tryck och håll ned Bluetooth-knappen (5) i 3 sekunder för att koppla bort den anslutna enheten. Endast en enhet i taget kan vara parkopplad till högtalaren.

Om högtalaren inte parkopplas automatiskt till en enhet trycker du och håller in Bluetooth-knappen (5) i 3 sekunder. Högtalaren ansluter då till den senast parkopplade enheten.

TWS-anslutning

Din högtalare har stöd för TWS, True Wireless Stereo. Med TWS kan du parkoppla två högtalare om du vill dela din musik på en större plats.

Starta högtalarna som du vill parkoppla. Aktivera parkopplingsläget på båda högtalarna genom att trycka och hålla in Bluetooth-knappen (5) i 3 sekunder.

Tryck och håll in play/pause-knappen (6) på ena högtalaren i 2 sekunder tills du hör ett "pip". Detta kommer att vara den primära högtalaren.

Vänta några sekunder, tills högtalarna har anslutit. Parkopplingen är genomförd när Bluetooth-indikatorn (4) blinkar blått på den primära högtalaren och lyser fast blått på den sekundära högtalaren. Aktivera Bluetooth på din enhet, gå till Bluetooth-inställningar och anslut med "Nomadelic Loud 707".

Koppla bort högtalarna från varandra genom att trycka och hålla in play/pause-knappen (6) på en av högtalarna i 2 sekunder, tills du hör ett "pip".

Styr musik

Musik från din Bluetooth-enhet kan styras med knapparna på högtalaren.

Play/pause-knappen (6): Tryck en gång för att spela eller pausa musiken.

Volymknapparna (1 & 3): Tryck en gång för att höja eller sänka volymen. Tryck och håll in volym + (1) för att spela nästa låt. Tryck och håll in volym – (3) för att spela föregående låt.

Hantera samtal

Svara ett samtal: Tryck på play/pause (6) en gång.

Avsluta samtal: Tryck på play/pause (6) en gång. Musiken återupptas.

Neka samtal: Tryck och håll ned play/pause (6) i 2 sekunder.

Ring senast uppringda nummer (endast via Bluetooth): Dubbelklicka på play/pause-knappen (6).

Anslut med ljudkabel

Koppla en ljudkabel till högtalarens AUX-ingång (9) och din enhets ljudingång. Högtalaren kommer automatiskt koppla bort parkopplade Bluetooth-enheter. Du kan aktivera AUX-läget manuellt genom att trycka på Bluetooth-knappen (5) en gång.

Byta uppspelningsläge

Tryck på strömknappen (7) för att byta läge. Välj att spela upp genom Bluetooth eller AUX.

Återställning

Tryck och håll in strömknappen (7) i 8 sekunder för att återställa högtalaren och stänga av den.

Felsökning

Problem med Bluetooth-anslutning

Se till att högtalaren är laddad, påslagen och att Bluetooth-indikatorn blinkar. Ladda högtalaren om indikatorn inte lyser och starta om och försök igen. Avaktivera Bluetooth-enheter i närheten för att göra Bluetooth-sökningen enklare.

Ljudet bryts

Kontrollera avståndet mellan högtalaren och den anslutna enheten, det bör inte överstiga 8-12 meter.

Se till att det inte finns några hinder mellan högtalaren och enheten.

Se till att högtalaren är ordentligt laddad.

Säkerhetsinformation

Produkten innehåller ett laddningsbart Li-jonbatteri som inte kan bytas ut.

Öppna och demontera inte produkten.

Förenklad EU-försäkran om överensstämmelse

Kjell & Company deklarerar härmed att denna enhet uppfyller väsentliga krav och andra relevanta bestämmelser i direktiv 2014/53/EU. Hela texten i EU-försäkran om överensstämmelse finns på www.kjell.com/23851

Rekommenderad strömadapter

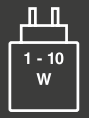

För att produkten ska fungera optimalt och säkert, använd en CE-certifierad adapter med följande specifikationer:

- Minsta laddningseffekt: 1 Watt
- Maximala laddningseffekt: 10 Watt (för högsta laddningshastighet)

Använd endast adaptrar som uppfyller dessa specifikationer för att undvika prestandaproblem eller säkerhetsrisker.

Symbolbeskrivning

WEEE – Direktiv om avfall som utgörs av eller innehåller elektrisk och elektronisk utrustning

Denna symbol indikerar att produkten inte får kasseras tillsammans med hushållsavfall inom EU. För att skydda miljön och människors hälsa från potentiella risker vid felaktig avfallshantering ska produkten återvinnas. Lämna produkten till en godkänd insamlingsplats för elektronikavfall, eller kontakta inköpsstället för att säkerställa ansvarsfull hantering och återvinning.

Denna produkt är CE-märkt i enlighet med bestämmelserna i radioutrustningsdirektivet 2014/53/EU och ROHS (2015/863/EU som uppdaterades 2011/65/EU).

www.nomadelic.com
Box 50435 Malmö
Sweden
2024-12-02