Nomadelic

Portable speaker

Loud 705

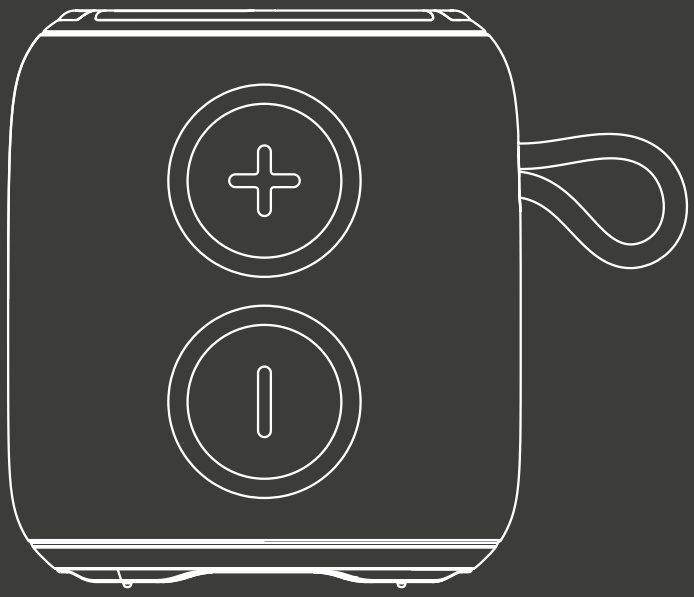

EN NO SV

24450, 24451

Overview

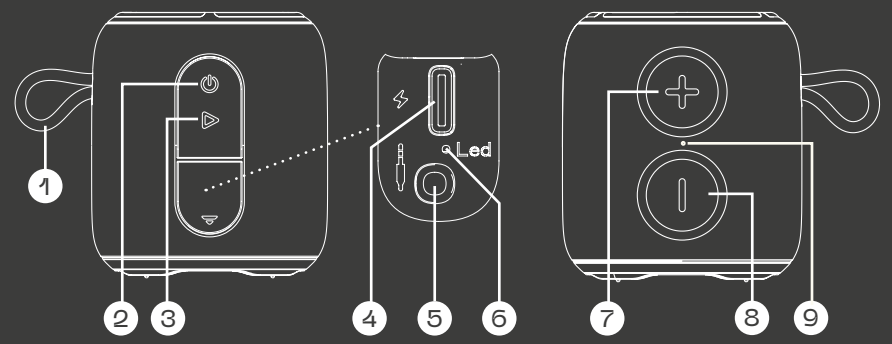

1. Braided lanyard
2. Power on/off/mode
3. Play/pause/TWS
4. Charging port
5. 3.5 mm AUX port
6. Battery indicator
7. Volume +/next track
8. Volume –/previous track
9. Bluetooth indicator

Specifications

Bluetooth:	5.0 (10 m)
Frequency range:	80 Hz–20 kHz
Output power:	5 W RMS/8 W peak
Input, charging:	DC 5 V/1 A
Playback time:	Up to 10 h (at 50% volume)
Weatherproof:	Yes, IPX7
Ports:	3.5 mm AUX in, USB-C
Wireless frequency:	2402–2480 MHz
Transmission power:	20 mW (Max.)
Included in the box:	Loud 705 Bluetooth speaker, USB-C charging cable (50 cm), quick guide

Before first use

Charge the speaker fully before using it for the first time.

Use

Charging

Lift the lid protecting the connections on the side of the speaker. Connect the USB-C cable between the charging port **(4)** and a USB charger (sold separately). Connect the USB charger to a wall socket. The battery indicator **(6)** lights up red during charging, and turns off when the speaker is fully charged.

Power on/off

Press and hold the power button **(2)** for 3 seconds to turn on the speaker. The Bluetooth indicator (9) lights up, flashes white, and the speaker automatically enters pairing mode.

Press and hold the power button **(2)** for 3 seconds to turn off the speaker.

Note! The speaker turns off automatically after 10 minutes or it is not connected to a Bluetooth device.

Pairing

Turn on the speaker, the Bluetooth indicator **(9)** lights up white and flashes.

Activate Bluetooth on your smart device. Search for nearby Bluetooth devices and select "Nomadelic Loud 705" in the list. A sound from the speaker notifies you when the pairing is successful and the Bluetooth indicator shines with a solid light.

The speaker automatically connects to the last paired smart device the next time it's powered on.

Press and hold the Volume + and – buttons **(7, 8)** at the same time for 2 seconds to disconnect the currently paired Bluetooth device.

Control music and calls

You can control the playback of music and calls with the buttons on the speaker.

Play/pause music/answer/hang up call: press the Play/pause button **(3)**.

Volume –: press the Volume – button **(8)**.

Previous track: press and hold the Volume – button **(8)**.

Volume +: press the Volume + button (7).

Next track: press and hold the Volume + button (7).

Change between Bluetooth and AUX source:

press the Power/mode button **(2)**.

Reject incoming call: press and hold the Play/pause button **(3)** for 2 seconds.

TWS connection

The speaker supports True Wireless Stereo (TWS). With TWS you can pair, and play audio from, two speakers at the same time.

Note! The speakers cannot be separated more than 10 meters for the TWS function to work. TWS only works with two of the same model speakers (Nomadelic Loud 705). The TWS mode is only available when using Bluetooth as the audio source.

1. Turn on both speakers. Make sure none of them are connected to a smart device via Bluetooth.
2. Press and hold the Play/pause/TWS button (3) for 2 seconds on the speaker you want to use as the primary speaker. The speaker emits a short sound to indicate TWS mode is active. Release the TWS button.
3. The speakers pair automatically together after a few seconds. The speakers are now set up in stereo configuration where the Bluetooth indicators **(9)** light up with a solid white light for the right channel, and flashing white light every 3 seconds for the left channel.
4. Activate Bluetooth on your smart device. Search for nearby Bluetooth devices and select "Nomadelic Loud 705" in the list. A sound from the speakers notifies you when the pairing is successful.

Any music you play on your Bluetooth connected smart device is now played on both speakers simultaneously.

To disconnect the speakers from TWS mode, press and hold the Play/pause/TWS button **(3)** on one of the speakers for 2 seconds; a sound is emitted when the disconnection is successful.

3.5 mm AUX

Connect an audio cable between the 3.5 mm AUX port **(5)** and your device. The speaker automatically disconnects any currently connected Bluetooth smart device. You can switch to the 3.5 mm AUX mode by pressing the power button **(2)**.

Troubleshooting

Problems with Bluetooth connection.

Make sure that the speaker's built-in battery is fully charged, the speaker is turned on, and that the LED indicator are light up. If there are several Bluetooth smart devices around the speaker, deactivate Bluetooth on all smart devices and try again.

The sound is breaking.

Make sure the distance between the speaker and the connected smart device does not exceed 10 meters. Make sure that there are no obstacles between the speaker and the device. Make sure that the speaker is charged properly.

Safety information

The product contains a rechargeable Li-po battery and the battery can not be replaced. Do not store the product with the battery completely discharged for extended periods of time. Charge the speaker once every 3 months during extended periods of storage.

Never attempt to disassemble the product. Repairs should only be performed by a qualified technician. By repairing it yourself there is a risk of electric shock and/or short circuit.

Simplified EU Declaration of Conformity

Kjell & Company hereby declares that this device is in compliance with the essential requirements and other relevant provisions of Directive 2014/53/EU. Full text of the EU declaration of conformity is available at www.kjell.com/24450

Recommended power adapter

To ensure optimal and safe performance, use a CE-certified adapter with these specifications:

- Minimum charging power: 0.2 Watts
- Maximum charging power: 2.5 Watts (for full speed)

Only use adapters meeting these specifications to avoid performance issues or safety risks.

Symbol description

WEEE - Waste Electrical and Electronic Equipment.

This symbol indicates that the product should not be disposed of with household waste within the EU. To protect the environment and human health from potential risks associated with improper disposal, the product should be recycled. Please take the product to an approved e-waste collection point or contact the retailer to ensure responsible handling and recycling.

This product carries the CE mark in compliance with the requirements the Radio Equipment Directive 2014/53/EU and ROHS (2015/863/EU that updated 2011/65/EU).

Oversikt

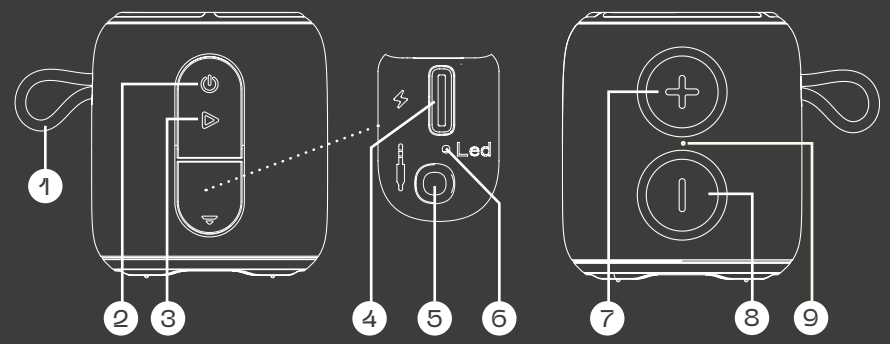

1. Flettet stropp
2. Strøm/modus
3. Spill/pause/TWS
4. Ladeport
5. 3,5 mm-AUX-port
6. Batteriindikator
7. Volum + / neste låt
8. Volum – / forrige låt
9. Bluetooth-indikator

Spesifikasjoner

Bluetooth:	5.0 (10 m)
Frekvensområde:	80 Hz–20 kHz
Uteffekt:	5 W RMS/8 W peak
Innspenning, lading:	DC 5 V/1 A
Spilletid:	Opptil 10 t (ved 50 % volum)
Værbestandig:	Ja, IPX7
Porter:	3,5 mm-AUX-port, USB-C
Trådløst frekvensområde:	2402–2480 MHz
Effektiv utstrålt kraft:	20 mW (maks)
I pakken:	Loud 705 Bluetooth-høyttaler, USB-C-ladekabel (50 cm), hurtigstartguide

Før første gangs bruk

Lad høyttaleren helt opp før du bruker den for første gang.

Bruk

Lading

Løft lokket som beskytter tilkoblingene, på siden av høyttaleren. Koble USB-C-kabelen til ladeporten **(4)** og en USB-lader (selges separat). Koble USB-laderen til en stikkontakt. Batteriindikatoren **(6)** lyser rødt under lading og slukkes når batteriet er fulladet.

Strøm på/av

Hold inne strømknappen **(2)** i 3 sekunder for å slå på høyttaleren. Bluetooth-indikatoren **(9)** blinker hvitt, og høyttaleren går automatisk inn i parkoblingsmodus.

Hold inne strømknappen **(2)** i 3 sekunder for å slå av høyttaleren.

Merk! Høyttaleren slår seg av automatisk etter 10 minutters inaktivitet, eller hvis den ikke er tilkoblet en Bluetooth-enhet.

Parkobling

Slå på høyttaleren. Bluetooth-indikatoren **(9)** blinker hvitt.

Aktiver Bluetooth på smartenheten din. Søk etter Bluetooth-enheter i nærheten, og velg "Nomadelic Loud 705" i listen. En lyd fra høyttaleren indikerer at parkoblingen var vellykket, og Bluetooth-indikatoren lyser kontinuerlig.

Høyttaleren kobler seg automatisk til sist parkoblede enhet neste gang den slås på.

Hold inne volum + og volum – **(7, 8)** samtidig i 2 sekunder for å koble høyttaleren fra Bluetooth-enheten som er tilkoblet.

Styre musikk og samtaler

Både samtaler og musikk kan styres med knappene på høyttaleren.

Spille musikk, pause musikk, besvare/avslutte samtale: Trykk på Spill/pause/TWS **(3)**.

Volum –: Trykk på Volum – **(8)**.

Forrige låt: Hold inne Volum – **(8)**.

Volum +: Trykk på Volum + **(7)**.

Neste låt: Hold inne Volum + **(7)**.

Bytte mellom Bluetooth- og AUX-kilde:

Trykk på Strøm/modus **(2)**.

Avvise innkommende anrop: Hold inne Spill/pause/TWS **(3)** i 2 sekunder.

TWS-tilkobling

Høyttaleren har støtte for True Wireless Stereo (TWS). Med TWS kan du parkoble og spille lyd i 2 høyttalere samtidig.

Merk! Høyttalerne skal ikke være mer enn 10 meter fra hverandre for at TWS-funksjonen skal fungere. TWS fungerer bare med to høyttalere av samme modell (Nomadelic Loud 705). TWS-modusen er bare tilgjengelig ved bruk av Bluetooth som lydkilde.

1. Slå på begge høyttalerne. Sørg for at ingen av dem er parkoblet med en smartenhet via Bluetooth.
2. Hold inne Spill/pause/TWS (3) i 2 sekunder på den høyttaleren du vil bruke til å styre den andre høyttaleren. Høyttaleren spiller en kort lyd for å indikere at TWS-modusen er aktiv. Slipp TWS-knap pen.
3. Høyttalerne parkobles automatisk etter et noen sekunder. Høyttlerne er nå konfigurert i stereo, der Bluetooth-indikatorene **(9)** lyser kontinuerlig hvitt for høyre kanal og blinker hvitt hvert 3. sekund for venstre kanal.
4. Aktiver Bluetooth på smartenheten din. Søk etter Bluetooth-enheter i nærheten, og velg "Nomadelic Loud 705" i listen. En lyd fra høyttalerne indikerer at parkoblingen var vellykket.

All musikk du spiller på den tilkoblede Bluetooth-enheten, blir nå spilt i begge høyttalerne samtidig.

For å frakoble høyttalerne fra TWS-modus: Hold inne Spill/pause/TWS **(3)** på en av høyttalerne i 2 sekunder. En lyd spilles når høyttalerne kobles fra hverandre.

3,5 mm AUX

Koble en lydkabel mellom 3,5 mm-AUX-porten **(5)** og enheten din. Høyttaleren frakobler automatisk eventuelt parkoblede Bluetooth-enheter. Du kan bytte til AUX-modus ved å trykke på strømknappen **(2)**.

Feilsøking

Problem med Bluetooth-tilkobling.

Sørg for at høyttalerens innebygde batteri er fulladet, at høyttaleren er slått på, og at LED-indikatorene lyser. Hvis det finnes flere smarte Bluetooth-enheter i nærheten av høyttaleren, må du deaktivere Bluetooth på alle smartenhetene og prøve på nytt.

Lyden hakker.

Kontroller at avstanden mellom høyttaleren og den tilkoblede smartenheten ikke overstiger 10 meter. Sørg for at det ikke er noen hindre mellom høyttaleren og enheten. Sørg for at høyttaleren er oppladet.

Sikkerhetsinformasjon

Produktet inneholder et oppladbart Li-po-batteri som ikke kan skiftes ut. Ikke la produktet stå ubrukt med et utladet batteri i lengre perioder. Høyttaleren bør lades opp minst én gang hver tredje måned under langvarig oppbevaring.

Ikke prøv å demontere produktet. Reparasjon skal bare utføres av en kvalifisert tekniker. Hvis du forsøker å reparere produktet selv, kan det medføre risiko for elektrisk støt og/eller kortslutning.

Forenklet EU-samsvarserklæring

Kjell & Company erklærer herved at denne enheten er i samsvar med vesentlige krav og andre relevante bestemmelser i direktivet 2014/53/EU. Fullstendig tekst for EU-samsvarserklæringen finnes på www.kjell.com/24450.

Anbefalt strømadapter

For at produktet skal fungere optimalt og sikkert må du bruke en CE-sertifisert adapter med følgende spesifikasjoner:

- Minimum ladeeffekt: 0,2 Watt
- Maksimal ladeeffekt: 2,5 Watt (for maksimal ladehastighet)

Bruk kun adaptere som oppfyller disse spesifikasjonene, for å unngå ytelsesproblemer eller sikkerhetsrisikoer.

Symbolbeskrivelse

WEEE – Waste Electrical and Electronic Equipment.

Symbolet angir at produktet ikke skal kastes sammen med øvrig husholdningsavfall. Dette gjelder i hele EØS. For å beskytte miljøets og menneskers helse mot potensielle risikoer som følge av feil avfallshåndtering, skal produktet leveres til gjenvinning. Benytt eksisterende systemer for returhåndtering eller kontakt forhandler når produktet skal kasseres.

Dette produktet er CE-merket i samsvar med kravene i radioutstyrsdirektivet 2014/53/EU og ROHS (2015/863/EU, oppdatert 2011/65/EU).

Översikt

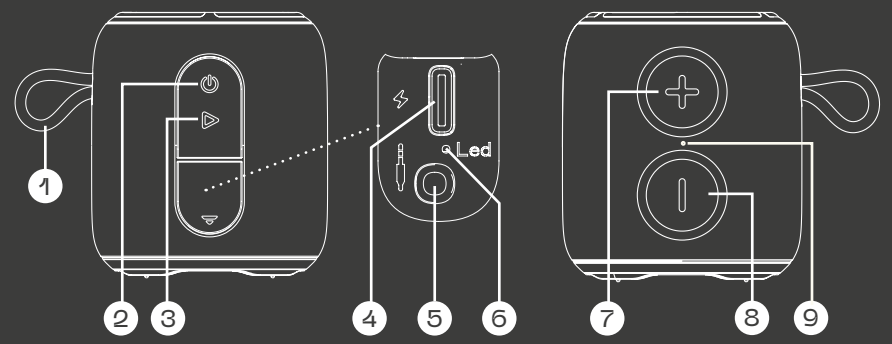

1. Flätat rem
2. Ström-/lägesknapp
3. Spela/pausa/TWS
4. Laddningsport
5. 3,5 mm-AUX-port
6. Batteriindikator
7. Volym +/nästa spår
8. Volym –/föregående spår
9. Bluetoothindikator

Specifikationer

Bluetooth:	5.0 (10 m)
Frekvensområde:	80 Hz–20 kHz
Uteffekt:	5 W RMS/8 W peak
Inspänning, laddning:	DC 5 V/1 A
Speltid:	Upp till 10 h (vid 50% volym)
Vädersäker:	Ja, IPX7
Portar:	3,5 mm-AUX-port, USB-C
Trådlöst frekvensomfång:	2 402–2 480 MHz
Effektiv utstrålad kraft:	20 mW (Max.)
Medföljer i paketet:	Loud 705 Bluetooth-högtalare, USB-C-laddningskabel (50 cm), snabbstartsguide

Före första anvädning

Ladda högtalaren fullt innan du använder den för första gången.

Användning

Laddning

Lyft på locket som skyddar anslutningarna på sidan av högtalaren. Anslut USB-C-kabeln mellan laddningsporten **(4)** och en USB-laddare (säljs separat). Anslut USB-laddaren till ett vägguttag. Batteriindikatorn **(6)** lyser rött under laddning och stängs av när högtalaren är fulladdad.

Ström på/av

Håll ned strömknappen **(2)** i 3 sekunder för att slå på högtalaren. Bluetooth-indikatorn **(9)** blinkar vitt och högtalaren går automatiskt in i parkopplingsläge.

Håll ned strömknappen **(2)** i 3 sekunder för att stänga av högtalaren.

Notera! Högtalaren stängs av automatiskt efter 10 minuter eller om den inte är ansluten till en Bluetooth-enhet.

Parkoppling

Slå på högtalaren, Bluetooth-indikatorn **(9)** blinkar vitt.

Aktivera Bluetooth på din smarta enhet. Sök efter Bluetooth-enheter i närheten och välj "Nomadelic Loud 705" i listan. Ett ljud från högtalaren meddelar dig när parkopplingen har lyckats och Bluetooth-indikatorn lyser med ett fast sken.

Högtalaren ansluter automatiskt till den senast parkopplade smarta enheten nästa gång den startas.

Håll ned Volym + och – knapparna **(7, 8)** samtidigt i 2 sekunder för att koppla från den för närvarande parkopplade Bluetooth-enheten.

Styr musik och samtal

Du kan styra uppspelningen av musik och samtal med knapparna på högtalaren.

Spela upp/pausa musik/ svara/avsluta samtal: tryck på Spela/pausa-knappen **(3)**.

Volym –: tryck på Volym – knappen **(8)**.

Föregående låt: håll ned Volym – knappen **(8)**.

Volym +: tryck på Volym + knappen **(7)**.

Nästa låt: håll ned Volym + knappen **(7)**.

Växla mellan Bluetooth och AUX-källa:

tryck på Ström-/lägesknappen **(2)**.

Avvisa inkommande samtal: håll ned Spela/pausa-knappen **(3)** i 2 sekunder.

TWS-anslutning

Högtalaren stöder True Wireless Stereo (TWS). Med TWS kan du parkoppla och spela ljud från två högtalare samtidigt.

Notera! Högtalarna får inte vara mer än 10 meter från varandra för att TWS-funktionen ska fungera. TWS fungerar endast med två högtalare av samma modell (Nomadelic Loud 705). TWS-läget är endast tillgängligt vid användning av Bluetooth som ljudkälla.

1. Slå på båda högtalarna. Se till att ingen av dem är ansluten till en smart enhet via Bluetooth.
2. Tryck och håll ned Spela/pausa/TWS-knappen **(3)** i 2 sekunder på den högtalare du vill använda för att styra den andra högtalaren. Högtalaren ger ifrån sig ett kort ljud för att indikera att TWS-läget är aktivt. Släpp TWS-knappen.
3. Högtalarna parkopplar automatiskt efter några sekunder. Högtalarna är nu konfigurerade i stereo där Bluetooth-indikatorerna **(9)** lyser med ett fast vitt ljus för höger kanal och blinkar vitt varje 3 sekun der för vänster kanal.
4. Aktivera Bluetooth på din smarta enhet. Sök efter Bluetooth-enheter i närheten och välj "Nomadelic Loud 705" i listan. Ett ljud från hög talarna meddelar dig när parkopplingen är framgångsrik.

All musik du spelar på din Bluetooth-anslutna smarta enhet spelas nu upp på båda högtalarna samtidigt.

För att koppla från högtalarna från TWS-läget, tryck och håll ned Spela/pausa/TWS-knappen **(3)** på en av högtalarna i 2 sekunder, ett ljud spelas när när högtalarna kopplats från varandra.

3.5 mm AUX

Anslut en ljudkabel mellan 3,5 mm-AUX-porten **(5)** och din enhet. Högtalaren kopplar automatiskt bort eventuellt parkopplade Bluetooth-enheter. Du kan växla till AUX-läget genom att trycka på Strömknappen **(2)**.

Felsökning

Problem med Bluetooth-anslutning.

Se till att högtalarens inbyggda batteri är fulladdat, att högtalaren är påslagen samt att LED-indikatorerna lyser. Om det finns flera Bluetooth-enheter runt högtalaren, inaktivera Bluetooth på alla smarta enheter och försök igen.

Ljudet hackar.

Se till att avståndet mellan högtalaren och den anslutna smarta enheten inte överstiger 10 meter. Se till att det inte finns några hinder mellan högtalaren och enheten. Se till att högtalaren är ordentligt laddad.

Säkerhetsinformation

Produkten innehåller ett uppladdningsbart Li-po-batteri och batteriet kan inte bytas ut. Förvara inte produkten med batteriet helt urladdat under längre perioder. Ladda högtalaren en gång var tredje månad under längre perioder av förvaring.

Försök aldrig att demontera produkten. Reparationer bör endast utföras av en kvalificerad tekniker. Genom att reparera den själv finns en risk för elektriska stötar och/eller kortslutning.

Förenklad EU-förklaring om överensstämmelse

Kjell & Company förklarar härmed att denna enhet överensstämmer med de väsentliga kraven och andra relevanta bestämmelser i direktiv 2014/53/EU. Fullständig text för EU-förklaringen om överensstämmelse finns på www.kjell.com/24450

Rekommenderad strömadapter

För att produkten ska fungera optimalt och säkert, använd en CE-certifierad adapter med följande specifikationer:

- Minsta laddningseffekt: 0,2 Watt
- Maximala laddningseffekt: 2,5 Watt (för högsta laddningshastighet)

Använd endast adaptrar som uppfyller dessa specifikationer för att undvika prestandaproblem eller säkerhetsrisker.

Symbolbeskrivning

WEEE – Direktiv om avfall som utgörs av eller innehåller elektrisk och elektronisk utrustning

Denna symbol indikerar att produkten inte får kasseras tillsammans med hushållsavfall inom EU. För att skydda miljön och människors hälsa från potentiella risker vid felaktig avfallshantering ska produkten återvinnas. Lämna produkten till en godkänd insamlingsplats för elektronikavfall, eller kontakta inköpsstället för att säkerställa ansvarsfull hantering och återvinning.

Denna produkt är CE-märkt i enlighet med bestämmelserna i radioutrustningsdirektivet 2014/53/EU och ROHS (2015/863/EU som uppdaterades 2011/65/EU).

www.nomadelic.com
Box 50435 Malmö
Sweden
2024-10-02