Nomadelic

Open-Ear TWS earbuds

Active 640

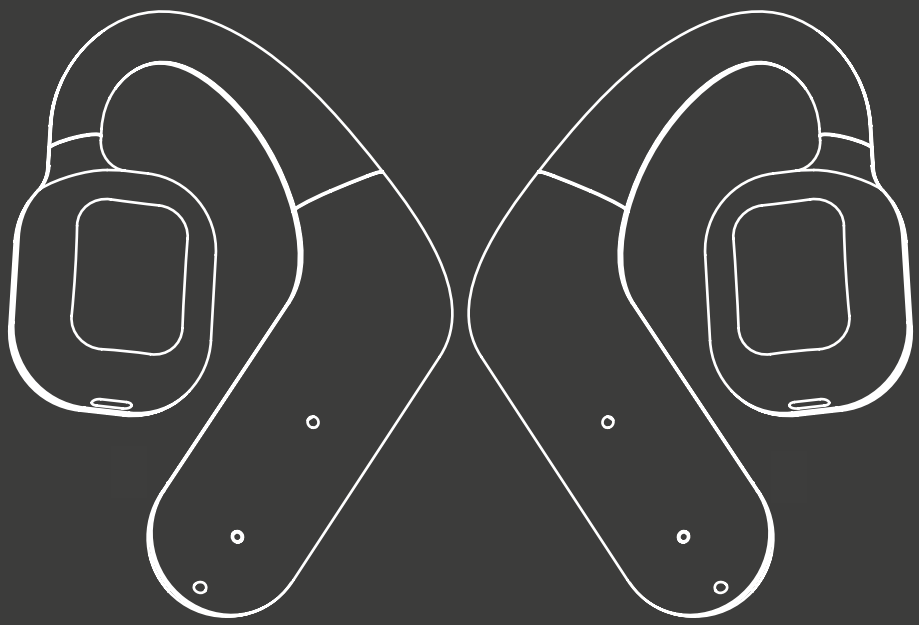

EN NO SV

65599

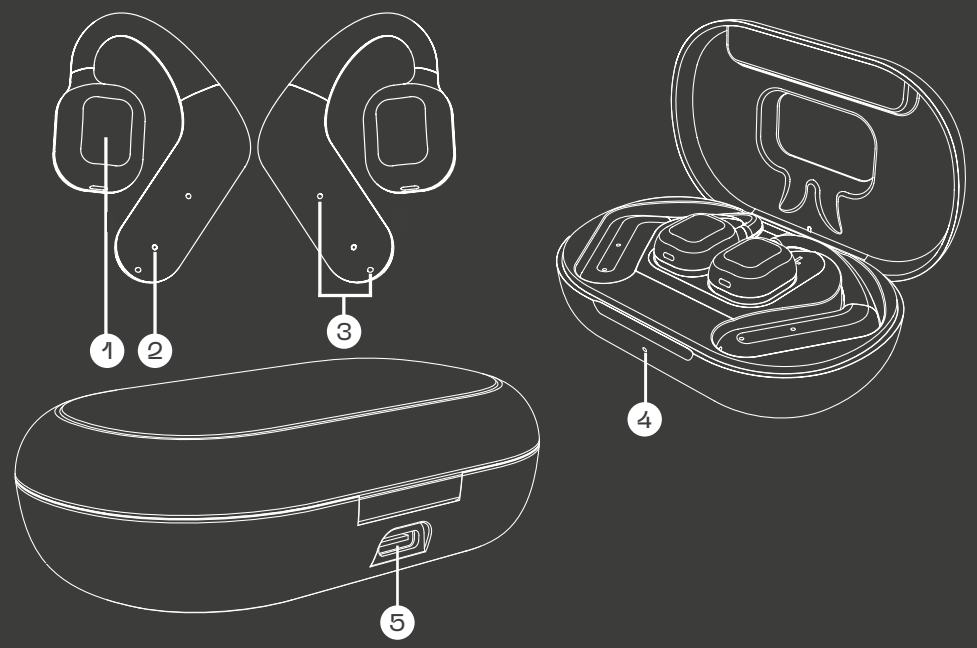

1 Multifunction button
2 LED indicator
3 Microphones
4 LED indicator
5 Charging port

Specifications

Bluetooth:	5.3 (10 m)
Playback time:	Up to 8 h + 20 h
Input, charging:	5 V/0.5 A
Water resistant:	Yes, IPX5
Weight, earpiece:	9 g
Wireless frequency:	2402–2480 MHz
Transmission power:	20 mW (max.)
Included in the box:	Earbuds, charging case, USB-A to USB-C charging cable (30 cm), manual

Before first use

Charge the case and earbuds fully before first use. Remove the plastic from the earbuds and charging case's charging connectors.

Use

Charging

Connect the USB-C cable between the charging port **(5)** on the charging case and a computer or a USB power adapter (sold separately). The LED indicator **(4)** on the case lights up and flashes multiple times, depending on the charging level:

1 flash: power is below 25 %

2 flashes: power is between 25-50 %

3 flashes: power is between 50-75 %

4 flashes: power is between 75-99 %

When the case is fully charged th cases' LED indicator **(4)** lights up with a solid white light.

Place the earbuds in the case to charge them. The LED indicator on the case lights up during charging, and turns off when the earbuds are fully charged.

Power on/off

Open the charging case and take out the earbuds from the case, the earbuds turn on automatically. Place the earbuds back in the case and close the lid to turn them off.

Power the earbuds on manually by holding the Multifunction button **(1)** for 2 seconds. Press and hold the Multifunction button for 5 seconds to manually turn the earbuds off.

To save battery time, the earbuds automatically turn off after 5 minutes of being out of range from their Bluetooth device.

Pairing

Remove the earbuds from the charging case. The LED indicator **(2)** flashes rapidly white and the earbuds pair together automatically. When the LED indicator starts flashing slowly, open the Bluetooth settings on your device and connect to **"Nomadelic Active 640"**. A prompt is heard when the pairing is completed and they are now ready to be used.

Pairing occurs automatically after this each time the earbuds are removed from the case.

Control music and voice assistant

Play/pause: Double-press the left or right Multifunction button **(1)**.

Increase volume: Press the right Multifunction button **(1)**.

Next song: Press and hold the right Multifunction button **(1)**, and release after 1 second.

Decrease volume: Press the left Multifunction button (1).

Previous song: Press and hold the left Multifunction button **(1)**, and release after 1 second.

Voice assistant: Triple-press the left or right Multifunction button **(1)** to activate voice assistant. Triple-tap again to turn it off.

Control calls

Answer a call: Press the left or right Multifunction button **(1)**.

Hang up a call: Double-press the left or right Multifunction button **(1)**.

Reject a call: Hold the left or right Multifunction button **(1)** for 1 second.

Reset

Place the earbuds in the case. Take the earbuds out of the case. The earbuds LED indicators **(2)** flashes rapidly for 10 seconds, and turns to a slow flashing. Press the Multifunction button **(1)** 6 times on both earbuds. The earbuds pair together automatically and are then reset.

Troubleshooting

FAQ

Q1: Pairing fails.

1) Put the earbuds back in the charging case and close the case cover.

2) Take the earbuds out of the charging case. They enter pairing mode automatically. Choose "Nomadelic Active 640" in your phone's Bluetooth settings to pair.

3) If the pairing still fails, check the following points:

- Make sure the earbuds and your Bluetooth device are next to each other or within 10 meters, and that there are no obstacles between them.
- Make sure there are no signal interferences nearby (check the question "Connection is not stable" for signal interference conditions).
- Reboot your Bluetooth device or reset the earbuds according to the "Reset" instructions in this manual.

Q2: I paired the earbuds with my phone before, but I failed to pair them again.

Turn on Bluetooth in your phone and in "My devices"/"Paired devices", choose "Nomadelic Active 640", tap "Forget This Device". Then, pair the earbuds with your phone again.

Q3: Connection is not stable.

Make sure that the Bluetooth connection distance is not more than 10 meters and that there are no objects between the earbuds and your Bluetooth device, or a radio or wifi signal that is interfering.

Q4: Power runs out fast.

The earbuds' playtime varies depending on the volume level and audio content. Put the earbuds back into the charging case after use to avoid unnecessary power consumption.

Q5: The earbuds are reconnecting to my phone while being charged in the case.

When the charging case is out of power during charging, the earbuds automatically turn on and reconnect to the latest paired Bluetooth device. If the earbuds are not paired with a Bluetooth device, they automatically turn off after 5 minutes.

Safety information

To prevent possible hearing damage, do not listen at high volume levels for long periods of time.

The product contains a rechargeable Li-po battery and the battery can not be replaced. Do not store the product with the battery completely discharged for extended periods of time. Charge the earbuds once every 3 months during extended periods of storage.

The earbuds are water-resistant, but are not waterproof. Do not submerse the earbuds in water.

Simplified EU Declaration of Conformity

Kjell & Company hereby declares that this device is in compliance with the essential requirements and other relevant provisions of Directive 2014/53/EU. Full text of the EU declaration of conformity is available at www.kjell.com/65599

Recommended power adapter

To ensure optimal and safe performance, use a CE-certified adapter with these specifications:

- Minimum charging power: 0.1 Watt
- Maximum charging power: 1.3 Watt (for full speed)

Only use adapters rated with these specifications to avoid performance issues or safety risks.

Symbol description

WEEE – Waste Electrical and Electronic Equipment.

This symbol indicates that the product should not be disposed of with household waste within the EU. To protect the environment and human health from potential risks associated with improper disposal, the product should be recycled. Please take the product to an approved e-waste collection point or contact the retailer to ensure responsible handling and recycling.

This product carries the CE mark in compliance with the requirements the Radio Equipment Directive 2014/53/EU and ROHS (2015/863/EU that updated 2011/65/EU).

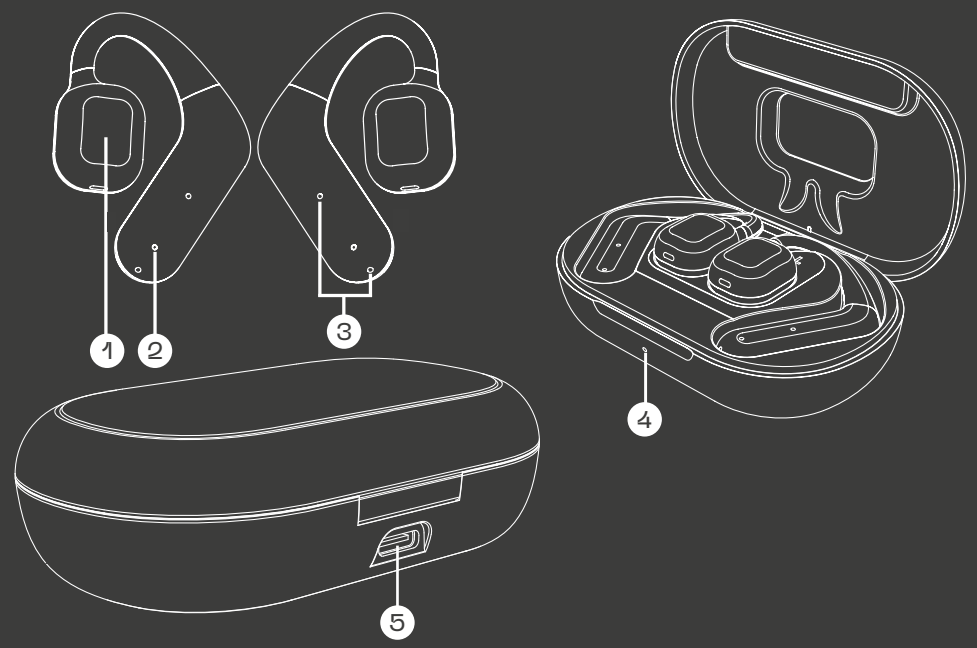

1 Multifunksjonsknappen
2 LED-indikator
3 Mikrofoner
4 LED-indikator
5 Ladeport

Specifikationer

Bluetooth:	5.3 (10 m)
Spilletid:	Opptil 8 t + 20 t
Ladestrøm:	5 V/0,5 A
Vannbestandighet:	Ja, IPX5
Vekt, øreplugg:	9 g
Trådløs overføringsfrekvens:	2402–2480 MHz
Effektiv utstrålt effekt:	20 mW (max.)
I pakken:	Øreplugger, ladedeksel, USB-A til USB-C-ladekabel (30 cm), manual

Før første gangs bruk

Lad dekselet og øreplugggene helt før du bruker dem for første gang. Fjern plasten som sitter på øreplugggene og ladekontaktene i ladeetuiet. Användning

Bruk

Lading

Koble USB-C-kabelen mellom ladeporten **(5)** og en datamaskin eller USB-strømadapter (selges separat). LED-indikatoren **(4)** på dekselet lyser og blinker flere ganger; antall blink viser den nåværende batterinivået:

1 blink: batterinivået er under 25 %

2 blink: batterinivået er mellom 25-50 %

3 blink: batterinivået er mellom 50-75 %

4 blink: batterinivået er mellom 75-99 %

Når ladeetuiet er fulladet, lyser LED-indikatoren **(4)** med et konstant hvitt lys.

Plasser øreplugggene i etuiet for å lade dem. LED-indikatoren på etuiet lyser under lading og slukkes når øreplugggene er fulladet.

Strøm på/av

Åpne etuiet og ta ut øreplugggene for å starte dem. Legg øreplugggene tilbake i etuiet og lukk lokket for å slå dem av.

Start øreplugggene manuelt ved å holde inne multifunksjonsknappen **(1)** på hver øreplugg i 5 sekunder.

For å spare batteri slår øreplugggene seg automatisk av etter 5 minutter uten Bluetooth-tilkobling.

Parkobling

Åpne etuiet og ta ut øreplugggene. LED-indikatoren **(2)** på øreplugggene blinker raskt med hvitt lys mens de kobles sammen med hverandre. Når LED-indikatorene blinker saktere, åpne Bluetooth-innstillingene på enheten din, finn **"Nomadelic Active 640"** i listen, og koble til. En lyd spilles av i øreplugggene når parkoblingen er fullført og de er klare til bruk.

Parkoblingen skjer automatisk hver gang øreplugggene tas ut av etuiet.

Styr musikk og taleassistent

Spill av/pause: Dobbelttrykk på venstre eller høyre multifunksjonsknapp **(1)**.

Øk volumet: Trykk på multifunksjonsknappen **(1)** på høyre øreplugg.

Neste sang: Hold inne multifunksjonsknappen **(1)** på høyre øreplugg og slipp etter 1 sekund.

Senk volumet: Trykk på multifunksjonsknappen **(1)** på venstre øreplugg.

Forrige sang: Hold inne multifunksjonsknappen **(1)** på venstre øreplugg og slipp etter 1 sekund.

Taleassistent: Trykk 3 ganger på venstre eller høyre multifunksjons-knapp **(1)** for å aktivere taleassistenten. Trykk 3 ganger for å slå den av.

Styr samtaler

Svar på samtaler: Trykk på multifunksjonsknappen **(1)** på venstre eller høyre øreplugg.

Avslutt samtale: Dobbelttrykk på multifunksjonsknappen **(1)** på venstre eller høyre øreplugg.

Avvis innkommende samtale: Hold inne multifunksjonsknappen **(1)** på venstre eller høyre øreplugg i 1 sekund.

Feilsøking

FAQ

Q1: Parkobling mislykkes

1) Legg øreplugggene tilbake i ladeetuiet og lukk lokket.

2) Ta ut øreplugggene fra ladeetuiet; de går automatisk inn i parkoblingsmodus. Velg "Nomadelic Solo 300" i telefonens Bluetooth-innstillinger for å parkoble enhetene.

3) Hvis parkoblingen fortsatt mislykkes, sjekk følgende:

- Sørg for at øreplugggene og Bluetooth-enheten din er ved sid en av hverandre eller innenfor 10 meter uten hindringer mellom.
- Sørg for at det ikke er signalforstyrrelser i nærhe ten (se spørsmålet "**Tilkoblingen er ustabil**").
- Prøv å starte Bluetooth-enheten på nytt eller tilbakestille øre-plugggene som beskrevet i "**Tilbakestilling**" i denne manualen.

Q2: Jeg koblet øreplugggene til telefonen før, men kan ikke parkoble dem igjen.

Aktiver Bluetooth på telefonen. I "Mine enheter"/"Parkoblede enheter" velger du **"Nomadelic Active 640"** og trykker på **"Glem denne enheten"**. Parkoble deretter øreplugggene med telefonen igjen.

Q3: Tilkoblingen er ustabil.

Sørg for at avstanden under parkobling er under 10 meter, at det ikke er noen hindringer mellom øreplugggene og Bluetooth-enheten, og at det ikke er en radio- eller wifi-signal i nærheten som forstyrrer.

Q4: Batterilevetiden er kortere enn spesifisert.

Batterilevetiden til øreplugggene varierer avhengig av volum og lydinn-hold. Sett øreplugggene tilbake i ladeetuiet etter bruk for å unngå unød-vendig strømforbruk.

Q5: Øreplugggene kobler seg til telefonen mens de lades i etuiet.

Hvis ladeetuiet blir utladet mens øreplugggene ligger i det, slås øreplug-gene automatisk på og kobles til den sist parkoblede Bluetooth-enheten. Hvis øreplugggene ikke er parkoblet med Bluetooth-enheten innen 5 mi-nutter, slås de automatisk av.

Sikkerhetsinformasjon

For å unngå hørselsskader, lytt ikke med for høyt volum over lengre perioder.

Dette produktet inneholder et oppladbart li-pol batteri som ikke kan byttes ut. Oppbevar ikke produktet med et fullstendig utladet batteri over lengre tid. For å unngå skade på batteriet bør det lades hver tredje måned under lengre oppbevaringsperioder.

Øreplugggene er vannavstøtende, men ikke vanntette. Ikke senk øreplug-gene i vann eller annen væske.

Forenklet EU-samsvarserklæring

Kjell & Company erklærer herved at denne enheten oppfyller vesentlige krav og andre relevante bestemmelser i direktiv 2014/53/EU. Hele teksten for EU-samsvarserklæringen finnes på www.kjell.com/65599

Anbefalt strømadapter

For at produktet skal fungere optimalt og sikkert må du bruke en CE-sertifisert adapter med følgende spesifikasjoner:

- Minimum ladeeffekt: 0,1 Watt
- Maksimal ladeeffekt: 1,3 Watt (for maksimal ladehastighet)

0.1 - 1.3 W

Bruk kun adaptere som oppfyller disse spesifikasjonene, for å unngå ytelsesproblemer eller sikkerhetsrisikoer.

Symbolbeskrivelse

WEEE – Waste Electrical and Electronic Equipment.

Symbolet angir at produktet ikke skal kastes sammen med øvrig husholdningsavfall. Dette gjelder i hele EØS. For å beskytte miljøets og menneskers helse mot potensielle risikoer som følge av feil avfallshåndtering, skal produktet leveres til gjenvinning. Benytt eksisterende systemer for returhåndtering eller kontakt forhandler når produktet skal kasseres.

Dette produktet er CE-merket i samsvar med kravene i radioutstyrsdirektivet 2014/53/EU og ROHS (2015/863/EU, oppdatert 2011/65/EU).

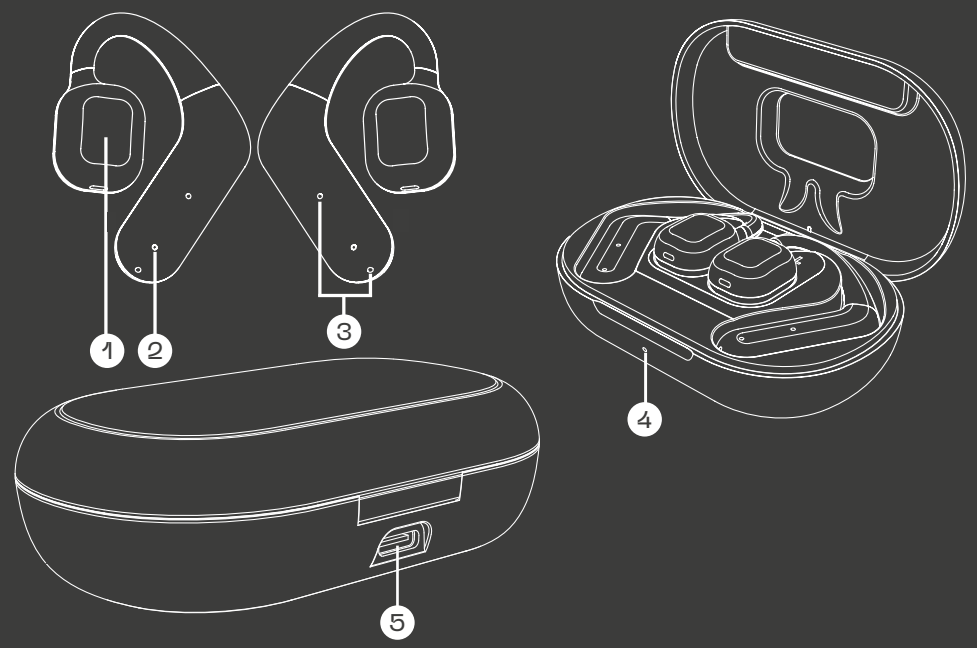

1 Multifunktionsknapp
2 LED-indikator
3 Mikrofoner
4 LED-indikator
5 Laddningsport

Specifikationer

Bluetooth:	5.3 (10 m)
Speltid:	Upp till 8 t + 20 t
Laddström:	5 V/0,5 A
Vattentåliga:	Ja, IPX5
Vikt, öronsnäcka:	9 g
Trådlös överföringsfrekvens:	2402–2480 MHz
Effektiv utstrålad kraft:	20 mW (max.)
I förpackningen:	Öronsnäckor, laddningsetui, USB-A till USB-C-laddningskabel (30 cm), manual

Före första användning

Ladda etuiet och öronsnäckorna fullt innan du använder dem för första gången. Ta bort plasten som sitter på öronsnäckorna och laddningsetuiets laddningskontakter.

Användning

Laddning

Anslut USB-C-kabeln mellan laddningsporten **(5)** och en dator eller USB-strömadater (säljes separat). LED-indikatorn **(4)** på skalet tänds och blinkar flera gånger, mängden blinkningar indikerar den nuvarande batterinivån:

1 blinkning: batterinivån är under 25 %

2 blinkningar: batterinivån är mellan 25-50 %

3 blinkningar: batterinivån är mellan 50-75 %

4 blinkningar: batterinivån är mellan 75-99 %

När laddningsetuiet är fulladdat så lyser LED-indikatorn **(4)** med ett fast vitt sken.

Lägg öronsnäckorna i etuiet för att ladda dem. LED-indikatorn på etuiet lyser under laddning och släcks när öronsnäckorna är fulladdade.

Ström på/av

Öppna etuiet och ta ut öronsnäckorna för att starta dem. Lägg öronsnäckorna i etuiet och stäng locket för att stänga av dem.

Starta öronsnäckorna manuellt genom att hålla ned Multifunktionsknappen **(1)** på vardera öronsnäcka i 5 sekunder.

För att spara batteritid stänger öronsnäckorna av sig automatiskt 5 minuter efter att Bluetooth-anslutningen förlorats.

Parkoppling

Öppna etuiet och ta ut öronsnäckorna. LED-indikatorn **(2)** på öronsnäckorna blinkar snabbt med ett vitt ljus samtidigt som öronsnäckorna parkopplas med varandra. När LED-indikatorerna blinkar långsamt, öppna Bluetooth-inställningarna på din enhet, leta upp **"Nomadelic Active 640"** i listan och anslut. Ett ljud spelas upp i öronsnäckorna när parkopplingen till din enhet är klar och de är redo att användas.

Parkopplingen sker efter detta automatiskt varje gång öronsnäckorna tas ut ur etuiet.

Styr musik och röstassistent

Spela/pausa: Dubbeltryck på vänster eller höger Multifunktionsknapp **(1)**.

Höj volymen: Tryck på Multifunktionsknappen **(1)** på höger öronsnäcka.

Nästa låt: Håll ned Multifunktionsknappen **(1)** på höger öronsnäcka, släpp efter 1 sekund.

Sänk volymen: Tryck på Multifunktionsknappen **(1)** på vänster öronsnäcka.

Föregående låt: Håll ned Multifunktionsknappen **(1)** på vänster öronsnäcka, släpp efter 1 sekund.

Röstassistent: Tryck 3 gånger på vänster eller höger öronsnäckas Multifunktionsknapp **(1)** för att aktivera röstassistent. Tryck 3 gånger för att stänga av.

Styr samtal

Svara på samtal: Tryck på Multifunktionsknappen **(1)** på vänster eller höger öronsnäcka.

Avsluta samtal: Dubbeltryck på Multifunktionsknappen **(1)** på vänster eller höger öronsnäcka.

Avvisa inkommande samtal: Håll ned Multifunktionsknappen **(1)** på vänster eller höger öronsnäcka i 1 sekund.

Återställning

Lägg öronsnäckorna i etuiet. Ta ut öronsnäckorna igen. LED-indikatorn **(4)** på öronsnäckorna blinkar snabbt med ett vitt ljus. När LED-indikatorerna byter till att blinka med ett långsammare tempo, tryck 6 gånger på Multifunktionsknappen **(1)** på båda öronsnäckorna samtidigt Öronsnäckorna parkopplas åter en gång, och är nu återställda.

Felsökning

FAQ

Q1: Parkoppling misslyckas

1) Lägg tillbaka öronsnäckorna i laddningsetuiet och stäng locket.

2) Ta ut öronsnäckorna ur laddningsetuiet, de går automatiskt in i parkopplingsläge. Välj "Nomadelic Solo 300" i din telefons Bluetooth-inställningar för att para ihop enheterna.

3) Om parkopplingen fortfarande misslyckas, se följande punkter:

- Se till att öronsnäckorna och din Bluetooth-enhet är bred vid varandra, eller inom 10 meter utan några hinder emellan.
- Det finns inga signalstörningar i närheten (se frågan "Anslutningen är instabil").
- Försök starta om din Bluetooth-enhet eller återställ öronsnäckorna enligt "Återställning" i denna manual.

Q2: Jag kopplade ihop öronsnäckorna med min telefon innan, men kan inte para ihop dem igen.

Aktivera Bluetooth på din telefon. I "Mina enheter"/"Sammankopplade enheter" väljer du "Nomadelic Active 640" och trycker på "Glöm den här enheten". Parkoppla sedan ihop hörlurarna med telefonen igen.

Q3: Anslutningen är instabil.

Se till att avståndet under parkoppling är under 10 meter och att det inte finns något föremål mellan hörlurarna och din Bluetooth-enhet, samt att det inte finns en radio- eller wifi-signal i närheten som stör.

Q4: Batteritiden är kortare än specificerat.

Hörlurarnas batteritid varierar beroende på volymnivå och ljudinnehåll. Sätt tillbaka öronsnäckorna i laddningsetuiet efter användning för att undvika onödig strömförbrukning.

Q5: Hörlurarna ansluter till min telefon medan de laddas i etuiet.

Om laddningsetuiet blir urladdat medan öronsnäckorna ligger i slås öronsnäckorna automatiskt på och ansluter till den senast parade Bluetooth-enheten. Om öronsnäckorna inte är parkopplade med Bluetooth-enheten inom 5 minuter stängs de automatiskt av.

Säkerhetsinformation

För att förhindra hörselskador, lyssna inte med för hög volym under längre perioder.

Denna produkt innehåller ett uppladdningsbart li-pol batteri som inte kan bytas ut. Förvara inte produkten med ett helt urladdat batteri under längre perioder. För att inte skada batteriet bör batteriet laddas upp var tredje månad under längre förvaringsperioder.

Öronsnäckorna är vattentåliga, men inte vattentäta. Nedsänk inte öronsnäckorna i vatten eller annan vätska.

Förenklad EU-försäkran om överensstämmelse

Kjell & Company deklarerar härmed att denna enhet uppfyller väsentliga krav och andra relevanta bestämmelser i direktiv 2014/53/EU. Hela texten för EU-försäkran om överensstämmelse finns på www.kjell.com/65599

Rekommenderad strömadapter

För att produkten ska fungera optimalt och säkert, använd en CE-certifierad adapter med följande specifikationer:

- Minsta laddningseffekt: 0,1 Watt
- Maximala laddningseffekt: 1,3 Watt (för högsta laddningshastighet)

Använd endast adaptrar som uppfyller dessa specifikationer för att undvika prestandaproblem eller säkerhetsrisker.

Symbolbeskrivning

WEEE – Direktiv om avfall som utgörs av eller innehåller elektrisk och elektronisk utrustning

Denna symbol indikerar att produkten inte får kasseras tillsammans med hushållsavfall inom EU. För att skydda miljön och människors hälsa från potentiella risker vid felaktig avfallshantering ska produkten återvinnas. Lämna produkten till en godkänd insamlingsplats för elektronikavfall, eller kontakta inköpsstället för att säkerställa ansvarsfull hantering och återvinning.

Denna produkt är CE-märkt i enlighet med bestämmelserna i radioutrustningsdirektivet 2014/53/EU och ROHS (2015/863/EU som uppdaterades 2011/65/EU).

www.nomadelic.com
Box 50435 Malmö
Sweden
2024-12-09